# Länspump Nova

- Dränkbar länspump
- Utvändig gänga G 1¼

## Benämning
Dränkbar länspump med eller utan nivåvippa.

## Användningsområde
Tömning av pumpgropar, källare, grunder m.m

## Konstruktion
Dränkbar länspump med eller utan nivåvippa.
Max sänkdjup 7 meter. Max partikelstorlek:
Nova 200 Ø 5 mm
Nova 300 - Nova 600 Ø 10 mm
Nova 700 Ø 25 mm

## Tryck och temperatur
Högsta tillåtna arbetstemperatur: +35ºC, omgivning +40ºC
Lägsta tillåtna arbetstemperatur: 0ºC

## Märkning
Pil för flödesriktning, tillverkarinformation.

## Godkännande
CE.

## Underhåll
Se separat dokumentation Drift & skötsel respektive Montering.

## Materialspecifikation

| | |
|---|---|
| Pumphus | Technopolymer |
| Pumphjul | Technopolymer |
| O-ring | NBR |
| Motorhölje | Rostfritt stål AISI 304 |
| Motoraxel | Rostfritt stål AISI 416 |
| Nivåvippa | Technopolymer |

| Artikelnummer | Benämning | Anslutning gänga G | Effekt (P2) kW | Ström A | Lyfthöjd max m | Flöde max l/min | Flottör | Kabellängd m |
|---|---|---|---|---|---|---|---|---|
| 0633010000 | Länspump Nova 200 | utvändig 1¼ | 0,22 | 1,5 | 7,0 | 150 | Nej | 10 |
| 0633013000 | Länspump Nova 300 | utvändig 1¼ | 0,22 | 1,6 | 7,0 | 150 | Ja | 5 |
| 0633016000 | Länspump Nova 600 | utvändig 1¼ | 0,55 | 3,4 | 11,0 | 250 | Ja | 5 |
| 0633019000 | Länspump Nova 700 | utvändig 1¼ | 0,55 | 4,3 | 7,4 | 250 | Ja | 5 |
| 0633040000 | Länspump Nova Box | utvändig 1¼ | 0,22 | 1,3 | 7,0 | 150 | Nej | 5 |

1 x 230V

*Vi reserverar oss för tryckfel och eventuella ändringar*



**IMPEL AB**
Postadress: Box 150 02
250 15 Helsingborg

**Besök:** Gravörgatan 36
253 60 Ramlösa
**Telefon**: 042 - 37 89 80 växel

**Fax:** 042 - 37 89 89
**Email**: info@impel.se
**Hemsida**: www.impel.se

# Länspump Nova

## Tryckfallsdiagram och tabell

The performance curves are based on the kinematic viscosity values = 1 mm²/s and density equal to 1000 Kg/m³. Curve tolerance according to ISO 9906.

# NOVA 200

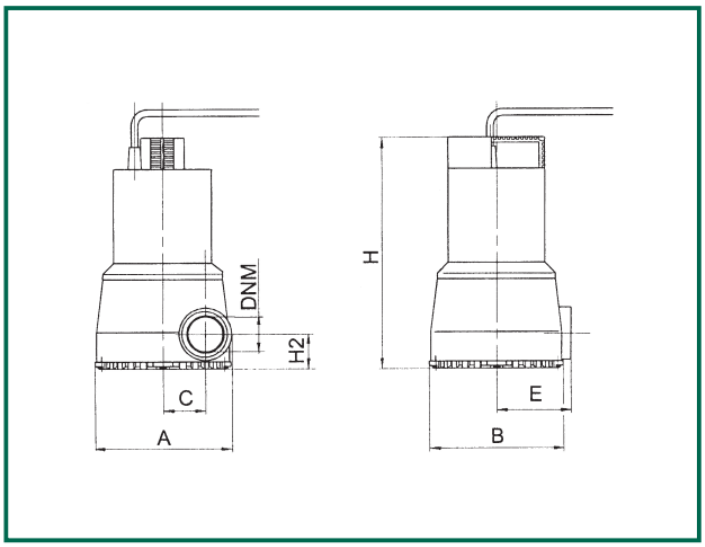


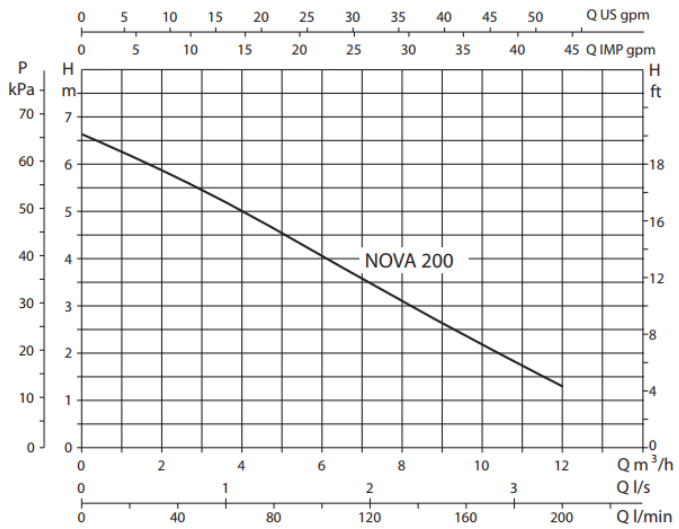


| MODEL | A | B | C | E | H | H2 | DNM | PACKING DIMENSIONS | | | VOLUME m³ | WEIGHT Kg |
|---|---|---|---|---|---|---|---|---|---|---|---|---|
| | | | | | | | | L/A | L/B | H | | |
| NOVA 200 M-NA | 148 | 148 | 46 | 82 | 253 | 38 | 1¹/₄" G | 287 | 202 | 320 | 0,019 | 4,5 |

| MODEL | ELECTRICAL DATA | | | | | | | HYDRAULIC DATA (n _ 2850 1/min) | | | | | | | |
|---|---|---|---|---|---|---|---|---|---|---|---|---|---|---|---|
| | VOLTAGE 50 Hz | P1 MAX W | P2 NOMINAL | | In A | CAPACITOR | | Q m³/h | 0 | 3 | 4,5 | 6 | 7,5 | 9 | 12 |
| | | | kW | HP | | µF | Vc | l/min | 0 | 50 | 75 | 100 | 125 | 150 | 200 |
| NOVA 200 M-NA | 1x220-240 V | 350 | 0,22 | 0,3 | 1,5 | 8 | 450 | H (m) | 6,6 | 5,2 | 4,6 | 4 | 3,2 | 2,6 | 1,4 |

*Vi reserverar oss för tryckfel och eventuella ändringar*



**IMPEL AB**
Postadress: Box 150 02
250 15 Helsingborg

**Besök:** Gravörgatan 36
253 60 Ramlösa
**Telefon:** 042 - 37 89 80 växel

**Fax:** 042 - 37 89 89
**Email:** info@impel.se
**Hemsida:** www.impel.se

# Länspump Nova

## Tryckfallsdiagram och tabell

## NOVA 300

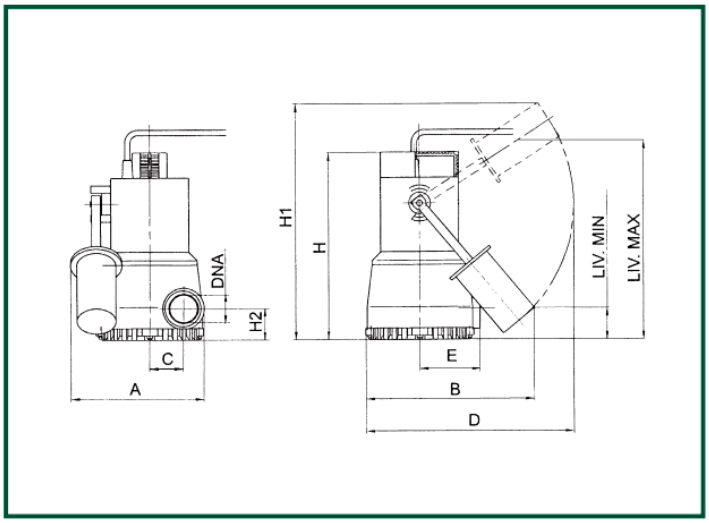


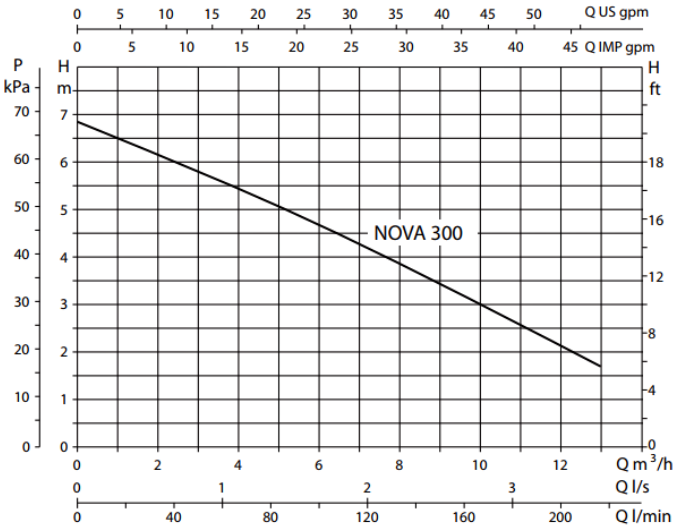


| MODEL | A | B | C | D | E | H | H1 | H2 | LEV. MIN. | LEV. MAX | DNM | PACKING DIMENSIONS L/A | L/B | H | VOLUME m³ | WEIGHT Kg |
|---|---|---|---|---|---|---|---|---|---|---|---|---|---|---|---|---|
| NOVA 300 M-A | 181 | 235 | 46 | 296 | 82 | 262 | 354 | 47 | 85 | 285 | 1/4"G | 287 | 202 | 320 | 0,019 | 4,6 |

| MODEL | ELECTRICAL DATA | | | | | | | HYDRAULIC DATA (n_ 2850 1/min) | | | | | | | | | |
|---|---|---|---|---|---|---|---|---|---|---|---|---|---|---|---|---|---|
| | VOLTAGE 50 Hz | P1 MAX W | P2 NOMINAL kW | P2 NOMINAL HP | In A | CAPACITOR µF | CAPACITOR Vc | Q m³/h | 0 | 3 | 4,5 | 6 | 7,5 | 9 | 10,8 | 12 | 13,02 |
| | | | | | | | | Q l/min | 0 | 50 | 75 | 100 | 125 | 150 | 180 | 200 | 217 |
| NOVA 300 M-A | 1x220-240 V | 355 | 0,22 | 0,3 | 1,6 | 8 | 450 | H (m) | 6,8 | 5,6 | 5,1 | 4,6 | 4 | 3,4 | 2,7 | 2,2 | 1,7 |

*Vi reserverar oss för tryckfel och eventuella ändringar*



**IMPEL AB**
Postadress: Box 150 02
250 15 Helsingborg

**Besök:** Gravörgatan 36
253 60 Ramlösa
**Telefon:** 042 - 37 89 80 växel

**Fax:** 042 - 37 89 89
**Email:** info@impel.se
**Hemsida:** www.impel.se

# Länspump Nova

## Tryckfallsdiagram och tabell

## NOVA 600

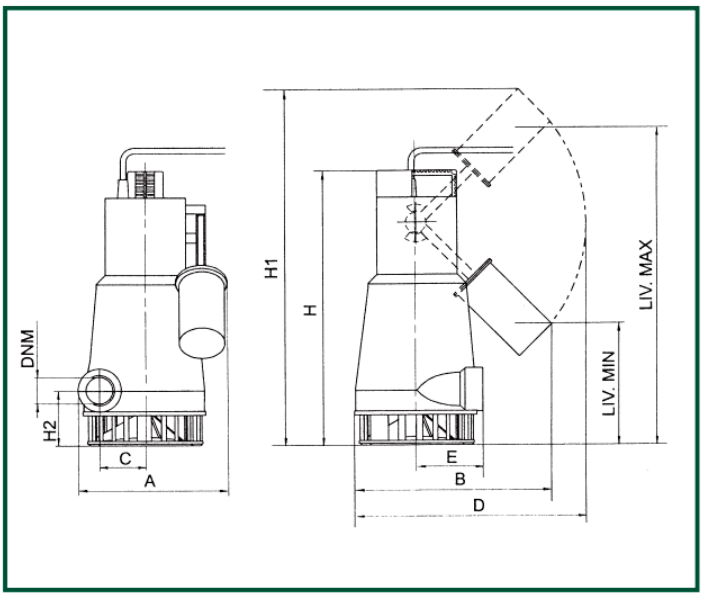


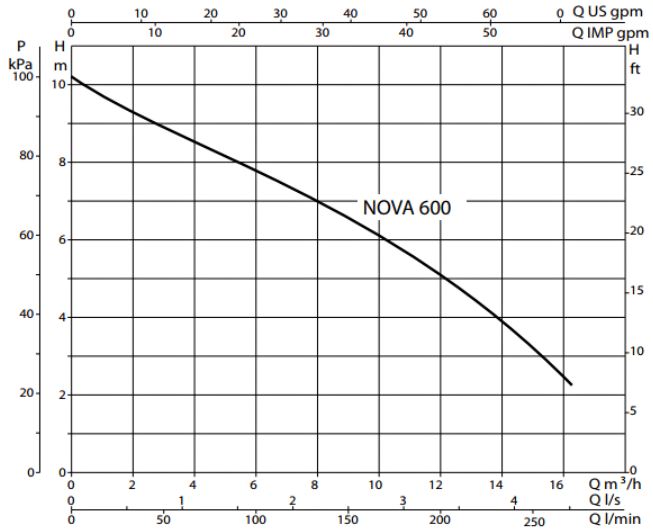


| MODEL | A | B | C | D | E | H | H1 | H2 | LEV. MIN. | LEV. MAX | DNM | PACKING DIMENSIONS L/A | L/B | H | VOLUME m³ | WEIGHT Kg |
|---|---|---|---|---|---|---|---|---|---|---|---|---|---|---|---|---|
| NOVA 600 M-A | 193 | 235 | 56 | 296 | 90 | 368 | 443 | 73 | 190 | 390 | 1¹/₄"G | 287 | 202 | 431 | 0,025 | 7 |

| MODEL | ELECTRICAL DATA | | | | | | | HYDRAULIC DATA (n_ 2850 1/min) | | | | | | | | | |
|---|---|---|---|---|---|---|---|---|---|---|---|---|---|---|---|---|---|
| | VOLTAGE 50 Hz | P1 MAX W | P2 NOMINAL kW | P2 NOMINAL HP | In A | CAPACITOR µF | CAPACITOR Vc | Q m³/h | 0 | 3 | 4,5 | 6 | 7,5 | 9 | 12 | 15 | 16,2 |
| | | | | | | | | Q l/min | 0 | 50 | 75 | 100 | 125 | 150 | 200 | 250 | 270 |
| NOVA 600 M | 1x220-240 V ~ | 800 | 0,55 | 0,75 | 3,4 | 14 | 450 | H (m) | 10,2 | 8,9 | 8,3 | 7,8 | 7,2 | 6,6 | 5 | 3,1 | 2,3 |

*Vi reserverar oss för tryckfel och eventuella ändringar*



**IMPEL AB**
Postadress: Box 150 02
250 15 Helsingborg

**Besök:** Gravörgatan 36
253 60 Ramlösa
**Telefon:** 042 - 37 89 80 växel

**Fax:** 042 - 37 89 89
**Email:** info@impel.se
**Hemsida:** www.impel.se

# Länspump Nova

## Tryckfallsdiagram och tabell

## NOVA 700 (FEKA 600)

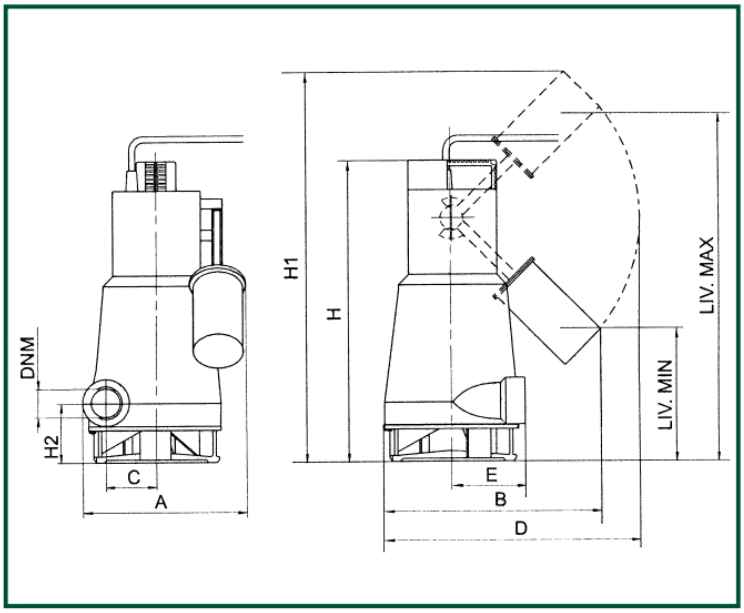


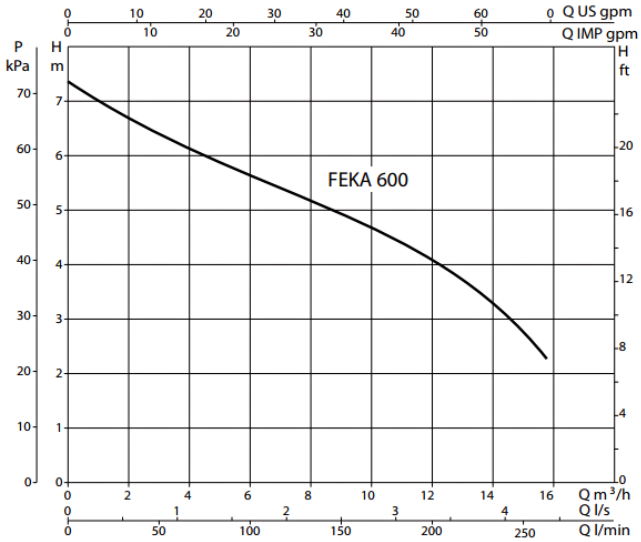


| MODEL | A | B | C | D | E | H | H1 | H2 | LEV. MIN. | LEV. MAX | DNM | PACKING DIMENSIONS L/A | L/B | H | VOLUME m³ | WEIGHT Kg |
|---|---|---|---|---|---|---|---|---|---|---|---|---|---|---|---|---|
| FEKA 600 M-A | 193 | 235 | 56 | 296 | 90 | 368 | 443 | 73 | 190 | 390 | 1¹/₄"G | 287 | 202 | 431 | 0,025 | 7 |

| MODEL | ELECTRICAL DATA | | | | | | | HYDRAULIC DATA (n _ 2850 1/min) | | | | | | | | | |
|---|---|---|---|---|---|---|---|---|---|---|---|---|---|---|---|---|---|
| | VOLTAGE 50 Hz | P1 MAX W | P2 NOMINAL kW | P2 NOMINAL HP | In A | CAPACITOR µF | CAPACITOR Vc | Q m³/h | 0 | 3 | 4,5 | 6 | 7,5 | 9 | 12 | 15 | 15,9 |
| | | | | | | | | l/min | 0 | 50 | 75 | 100 | 125 | 150 | 200 | 250 | 265 |
| FEKA 600 M | 1x220-240 V ~ | 1000 | 0,55 | 0,75 | 4,3 | 14 | 450 | H (m) | 7,45 | 6,45 | 6,1 | 5,7 | 5,35 | 4,95 | 4,1 | 2,8 | 2,2 |

*Vi reserverar oss för tryckfel och eventuella ändringar*



**IMPEL AB**
Postadress: Box 150 02
250 15 Helsingborg

**Besök:** Gravörgatan 36
253 60 Ramlösa
**Telefon:** 042 - 37 89 80 växel

**Fax:** 042 - 37 89 89
**Email:** info@impel.se
**Hemsida:** www.impel.se